第１回　四国高等学校選抜ソフトテニス大会

平成18年1月21日、22日

【男子】

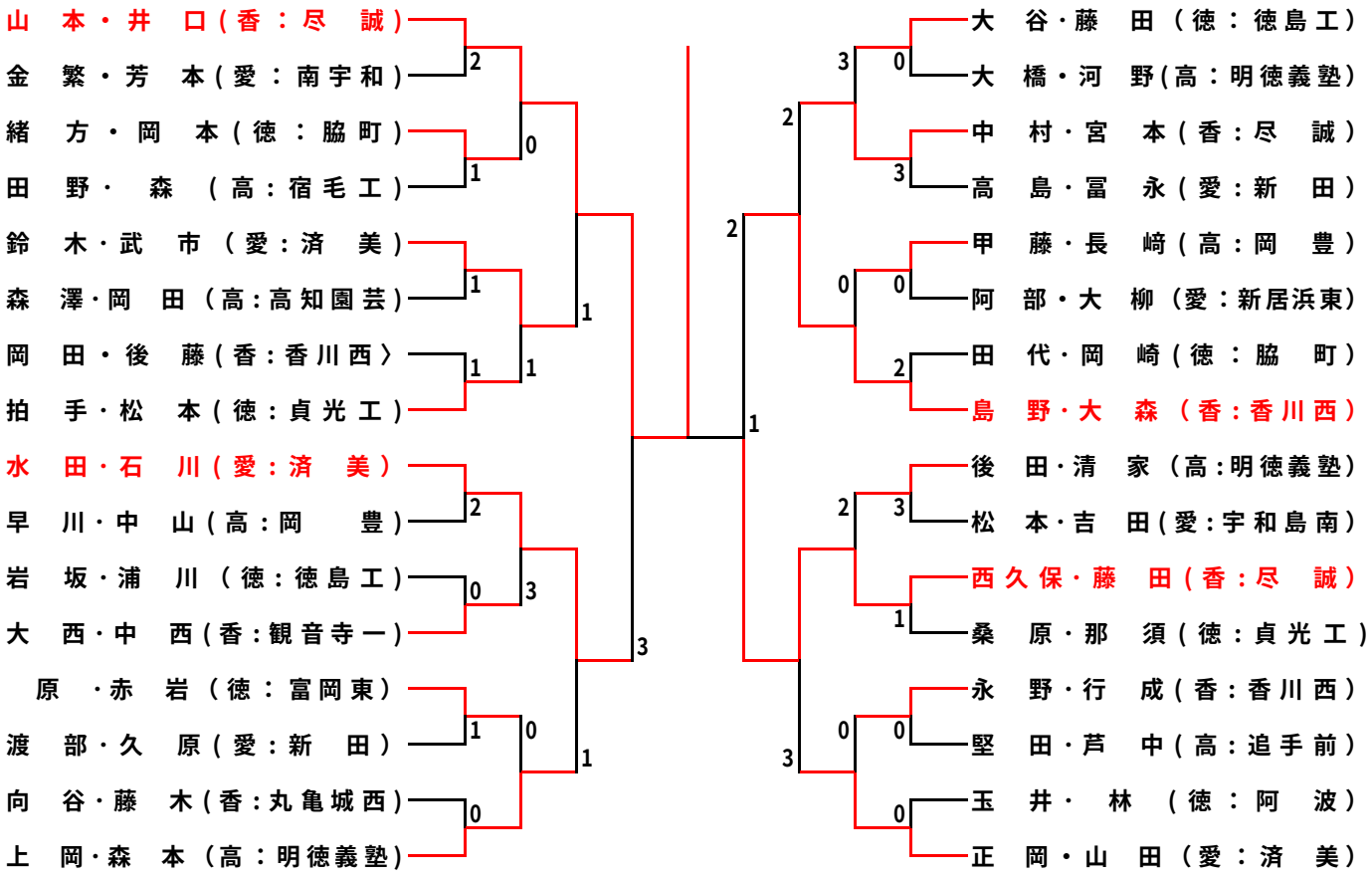
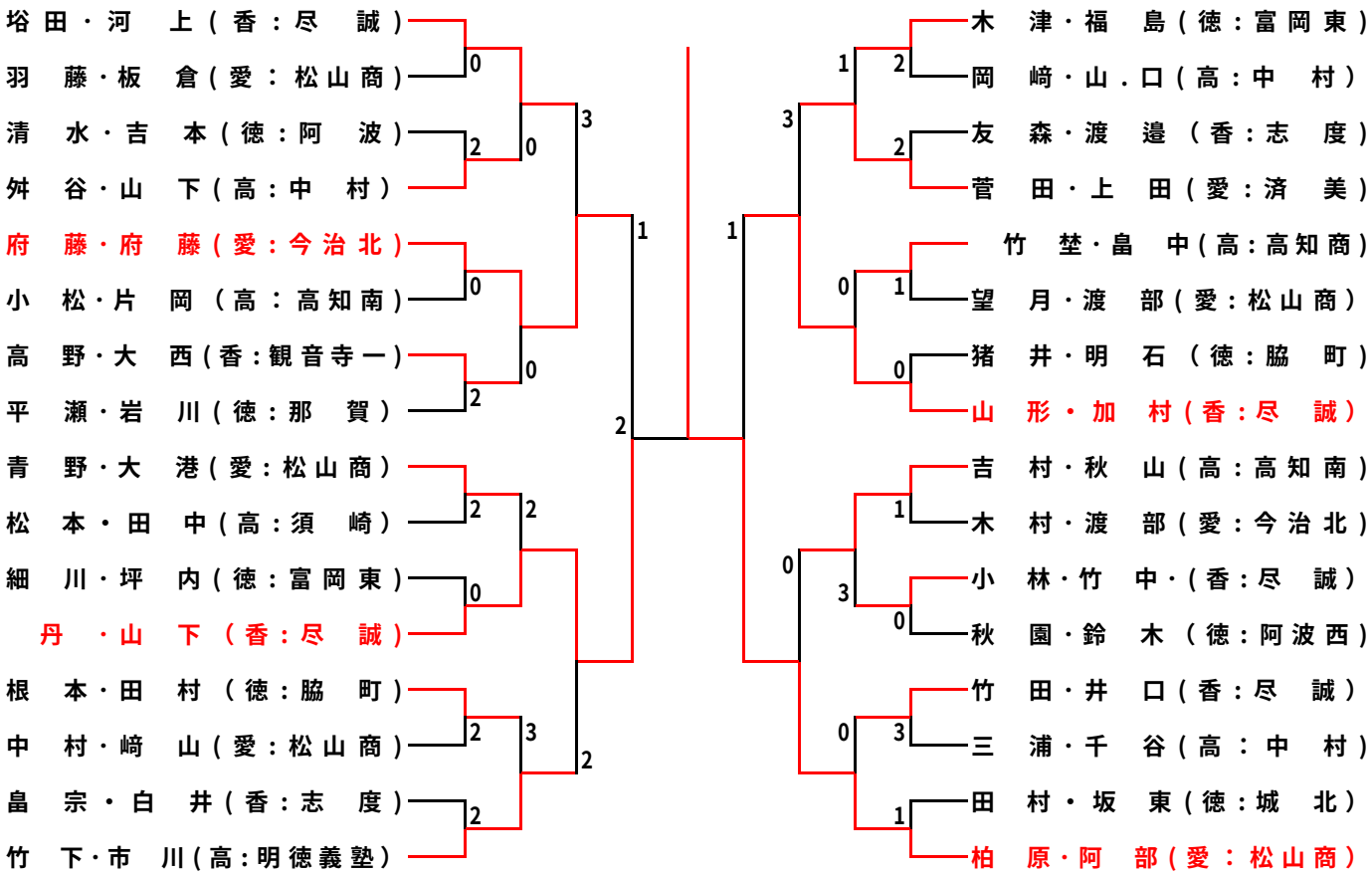
【女子】