平成１８年度　徳島県高等学校夏季選手権大会（女子）

2006年8月10日：大神子テニスコート
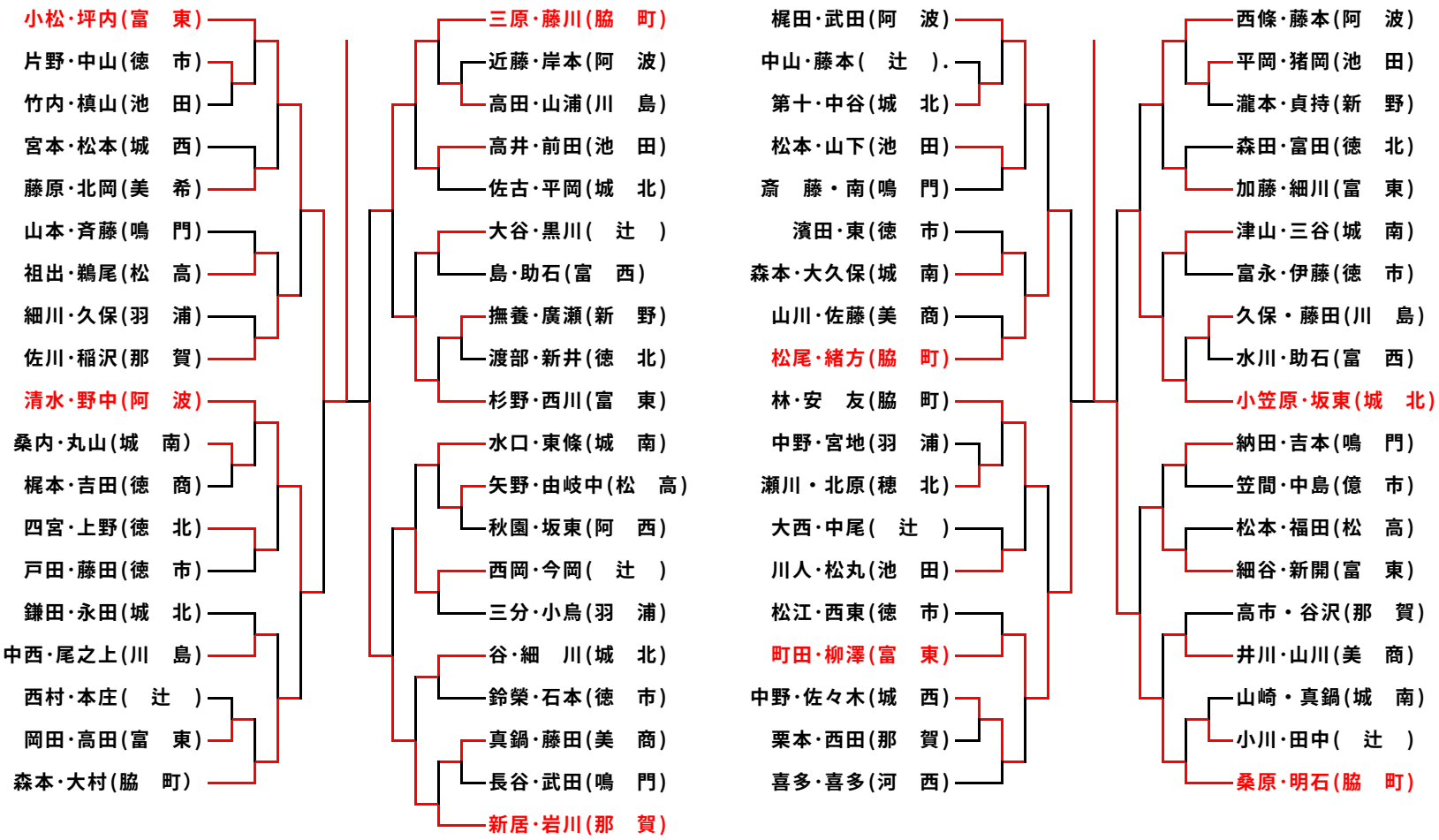
決勝　小松・坪内（富東）０－４桑原・明石（脇町）