平成20年度四国高等学校総合体育大会（ソフトテニス）

平成20年6月14-15日/香川県生島テニスコート
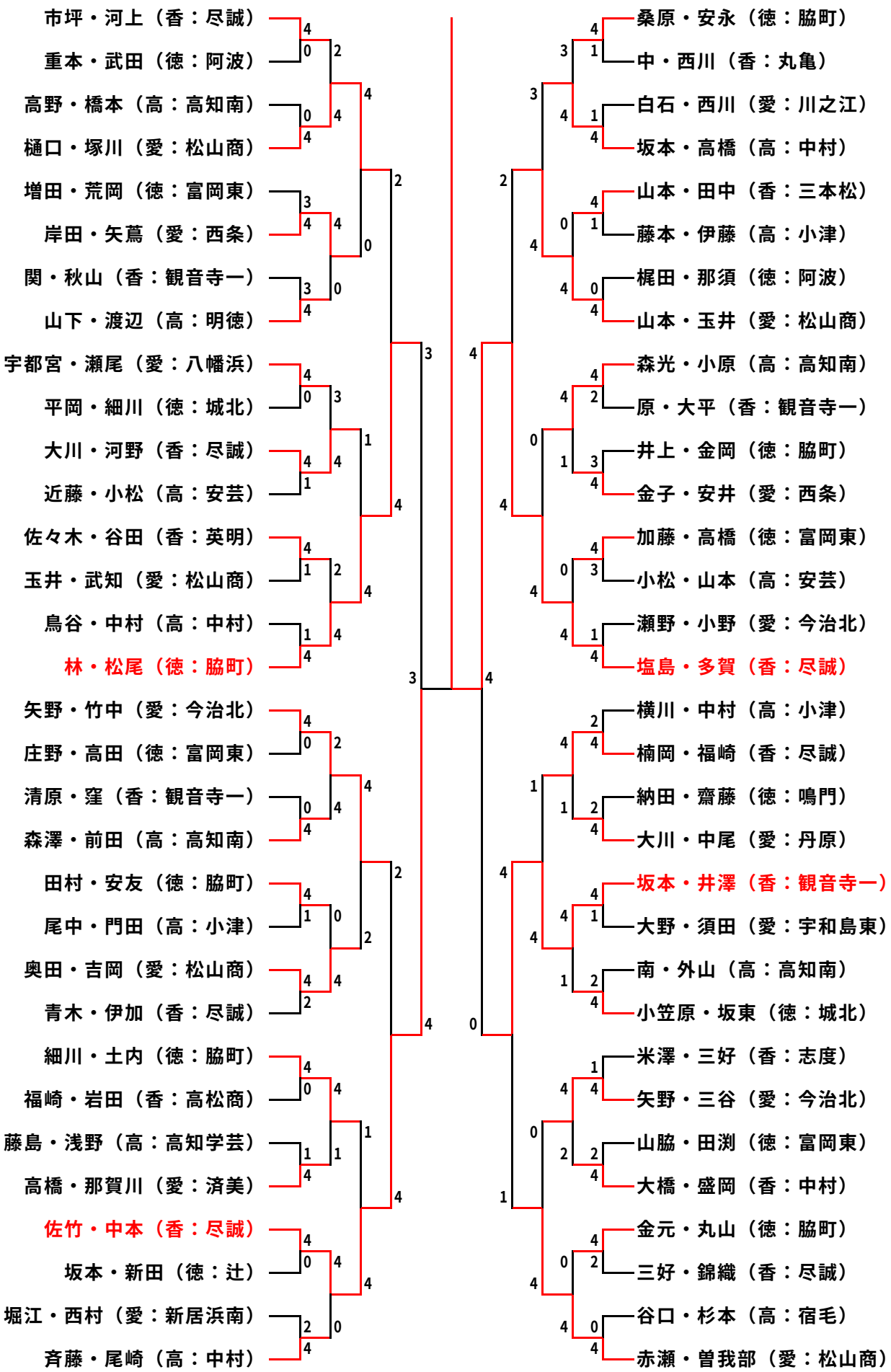
【女子】