平成２０年度　徳島県中学校ソフトテニス夏期研修大会

平成２０年　８月１６日
大神子テニスセンター（雨天順延）
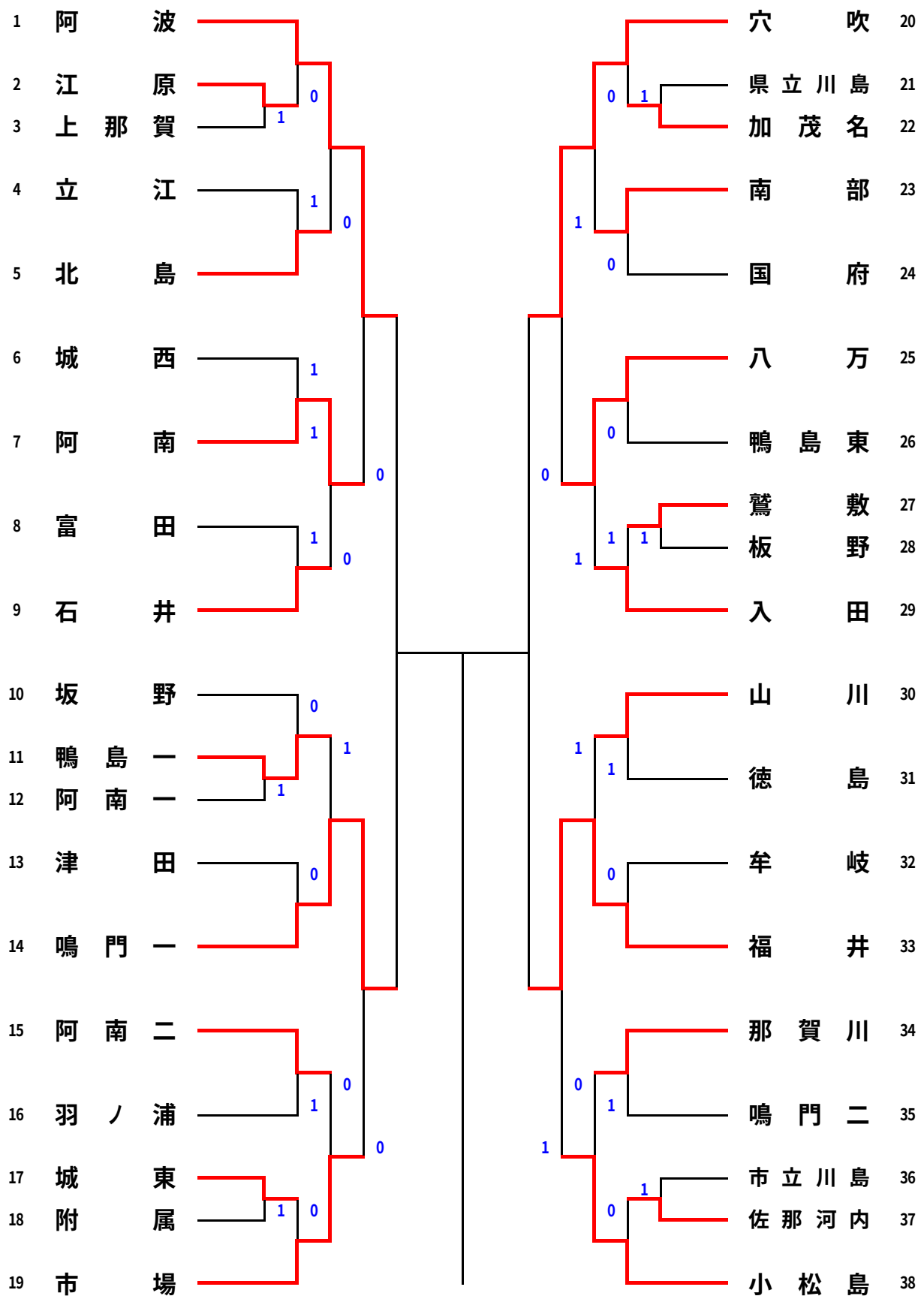
男子の部