ササクラ杯徳島県ジュニアソフトテニス大会　平成２０年１１月１６日（日）　大神子テニスセンター

【男女Aの部組み合わせ】

	氏　名	学年	所属（クラブ名）
1	奥村　迅一郎	5	スワン
	和田　真志	5	スワン
2	伊井　悠香	5	阿波ジュニア
	桑原絵理	5	阿波ジュニア
3	玉井　彩奈	6	阿波ジュニア
	野崎　はるか	6	阿波ジュニア
4	悦田　果歩	6	スワン
	船越　ありさ	6	那賀川ジュニア
5	宮田大貴	5	市場ジュニア
	阿部将憲	5	市場ジュニア
6	橋本　愛可	6	スワン
	和田　歩美	6	スワン
7	前川彩香	6	アイビージュニア
	坂東　華菜	6	入田体育協会
8	京　野　里　奈	6	山川
	丸　岡　莉　那	6	山川
9	後藤　弘樹	5	入田体育協会
	森治　弘樹	5	入田体育協会
10	阿部　瑞紀	6	川島jrｿﾌﾄﾃﾆｽ
	清岡　直通	6	川島jrｿﾌﾄﾃﾆｽ
11	吉川真由	6	市場ジュニア
	高田美沙	6	市場ジュニア
12	古本美穂	6	市場ジュニア
	藤古早紀	6	市場ジュニア

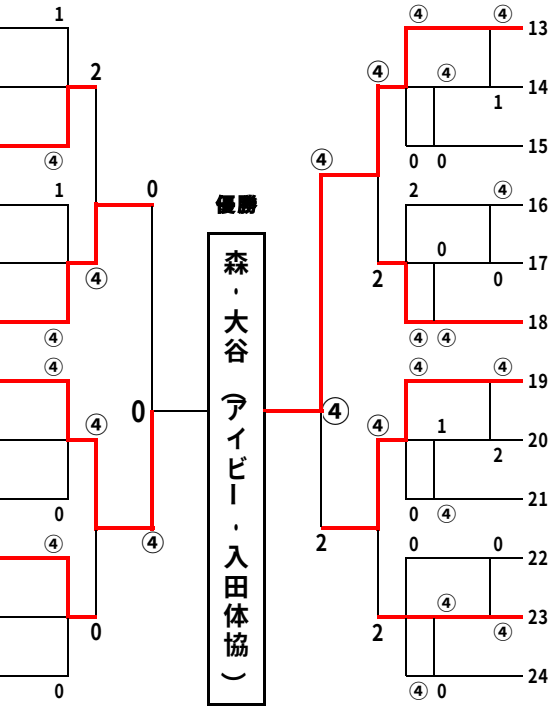

	氏　名	学年	所属（クラブ名）
13	森遼太	6	アイビージュニア
	大谷　広夢	6	入田体育協会
14	畭尾　璃奈	6	那賀川ジュニア
	井澤　光	6	那賀川ジュニア
15	森　拓輝	5	入田体育協会
	清水　俊輔	5	入田体育協会
16	板東真実	5	市場ジュニア
	赤澤里奈	5	市場ジュニア
17	中山　静	5	入田体育協会
	渡辺　公星	4	入田体育協会
18	東屋　亜星	6	川島jrｿﾌﾄﾃﾆｽ
	上甲　海斗	6	川島jrｿﾌﾄﾃﾆｽ
19	石　崎　明日香	6	山川
	山　内　風　佳	6	山川
20	楠　太智	4	市場ジュニア
	妹尾哲志	4	市場ジュニア
21	武岡　侑聖	5	川島jrｿﾌﾄﾃﾆｽ
	河原　遼	5	阿波ジュニア
22	板東　舞香	5	入田体育協会
	近藤　ひな子	5	入田体育協会
23	秋山晃羽	5	市場ジュニア
	佐藤悠斗	5	市場ジュニア
24	前川和輝	4	アイビージュニア
	吉成航輝	6	アイビージュニア

男女Ａの部

優勝

森遼太	6	アイビージュニア
大谷　広夢	6	入田体育協会

準優勝

前川彩香	6	アイビージュニア
坂東　華菜	6	入田体育協会

３位

石崎　明日香	6	山川	橋本　愛可	6	スワン
山内　風佳	6	山川	和田　歩美	6	スワン

【保護者の部組み合わせ】

1	ニコニコ大魔王	穴吹ジュニア
2	阿波小町	阿波ジュニア
3	那賀川A	那賀川
4	川島オールド	川島ジュニア
5	アップル	市場ジュニア
6	入田体協Ａ	入田体協
7	アイビーハイオク	アイビー

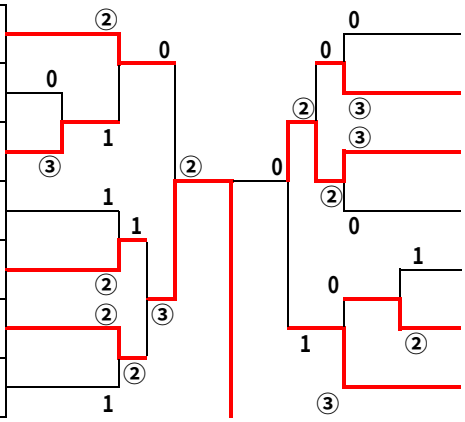

8	那賀川B	那賀川
9	スワン	スワン
10	入田体協Ｂ	入田体協
11	山川	山川
12	オレンジ	市場ジュニア
13	入田体協C	入田体協
14	土柱まんじゅう	阿波ジュニア

優勝　入田体協Ａ

【保護者の部コンソレーション】

1		
2	阿波小町	阿波ジュニア
3	川島オールド	川島ジュニア
4	アイビーハイオク	アイビー

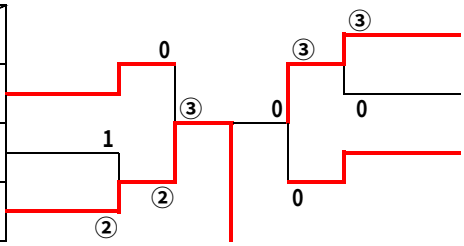

5	那賀川B	那賀川
6	山川	山川
7	オレンジ	市場ジュニア
8		

優勝　アイビーハイオク