平成２６年度　徳島県中学校ソフトテニス夏季研修大会

平成２６年　８月１２日
大神子テニスセンター（雨天順延）

男子の部

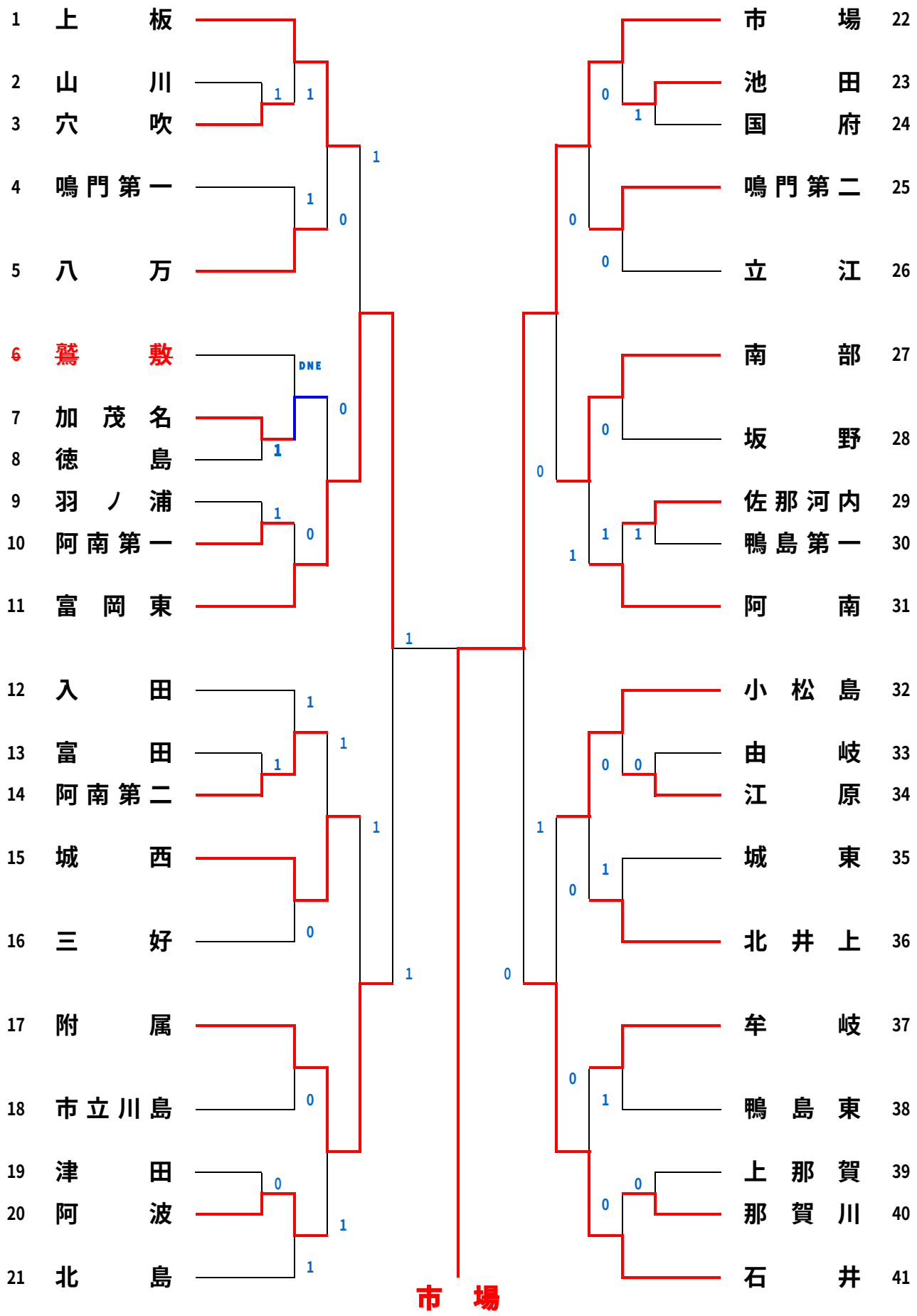

平成２６年度　徳島県中学校ソフトテニス夏季研修大会

平成２６年　８月１２日
大神子テニスセンター（雨天順延）
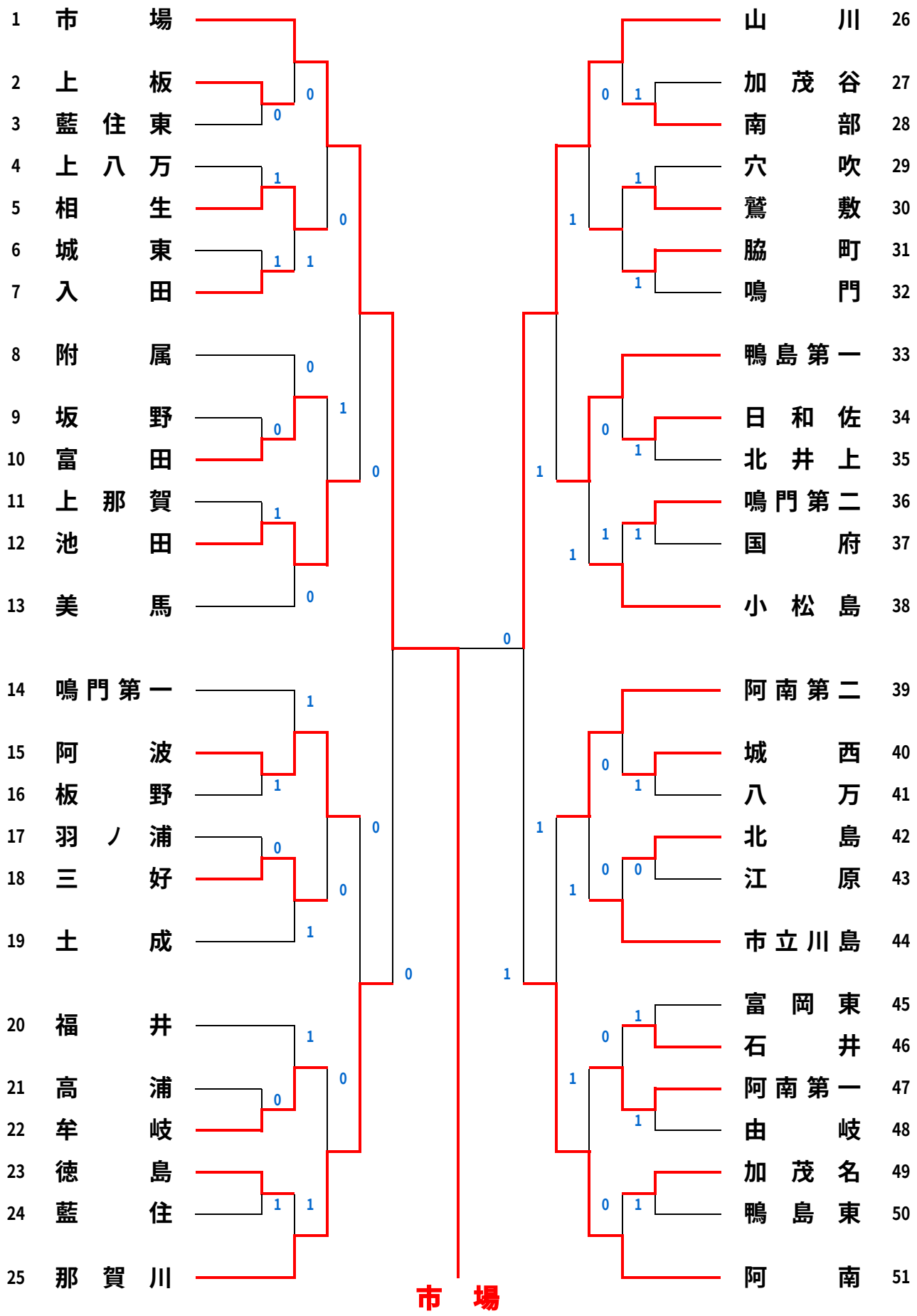
女子の部