平成29年度 徳島県高等学校ソフトテニス新人大会（女子個人）

平成29年10月15日（JAバンクテニスプラザ）、10月28日（大神子テニスセンター）

1	絵内	新開	脇町	
2	辺見	宮城	徳島北	
3	元木	赤松	阿波	
4	牛田	牛尾	城南	
5	篠原	吉村	高専	
6	中川	能登	那賀	
7	森	横手	羽ノ浦	
8	妹尾	秋山	池田	
9	松田	柳本	富岡東	
10	香川	浅野	徳島商	
11	川内	田村	城北	
12	馬見	古川	海部	
13	春木	伊藤	小松島	
14	加藤	久米	川島	
15	藤村	財田	池田	
16	前原	宮本	徳島北	
17	上田	西木	阿波	
18	藤倉	岸本	徳島商	
19	稲井	野口	阿波	
20	漆原	岸淵	徳島北	
21	鷹木	元木	城北	
22	大谷	浜田	富岡東	
23	武田	永島	富岡西	
24	森西	後田	那賀	
25	加藤	西浦	高専	
26	石川	杉山	脇町	
27	佐藤	切原文	阿波	
28	平島	高橋	徳島北	
29	上田	小島	新野	
30	谷	平田	富岡東	
31	出口	野口	吉野川	
32	井上	福井	城南	
33	久保田	森口	海部	
34	尾名	小川	池田	
35	井上	井内	脇町	
36	伊丹	鎌田	徳島商	
37	片山緋	宮崎	池田	
38	関野	山中	城南	
39	中野	尾上	徳島北	
40	河野	森	高専	
41	秋田	小川	羽ノ浦	
42	平井	切原	阿波	
43	小柴	石山	徳島市立	
44	福田	河野麻	脇町	
45	眞崎	白木	海部	
46	西岡	仙田	那賀	
47	白山真	白山楓	川島	
48	板東	上本	城北	
49	印藤	近久	阿波	
50	西脇	西岡	徳島北	
51	~~菊池~~	~~長田~~	~~新野~~	
52	河野莉	園木	脇町	
53	西尾	清	富岡東	
54	久米	喜多	川島	
55	片山栞	竹西	池田	
56	近藤	東	城南	
57	河野	殿谷	那賀	
58	八嶋	岩崎	小松島	
59	上野	山姿	阿波	
60	田上	三好	脇町	
61	川人	稲次	池田	
62	福岡	平野	海部	
63	岩塚	稲岡	阿波	
64	田神	西野	富岡西	
65	青木	成松	新野	
66	早水	谷津	徳島商	
67	麻植	伊賀	徳島北	
68	梅津	井上	城北	
69	大谷	武岡	脇町	

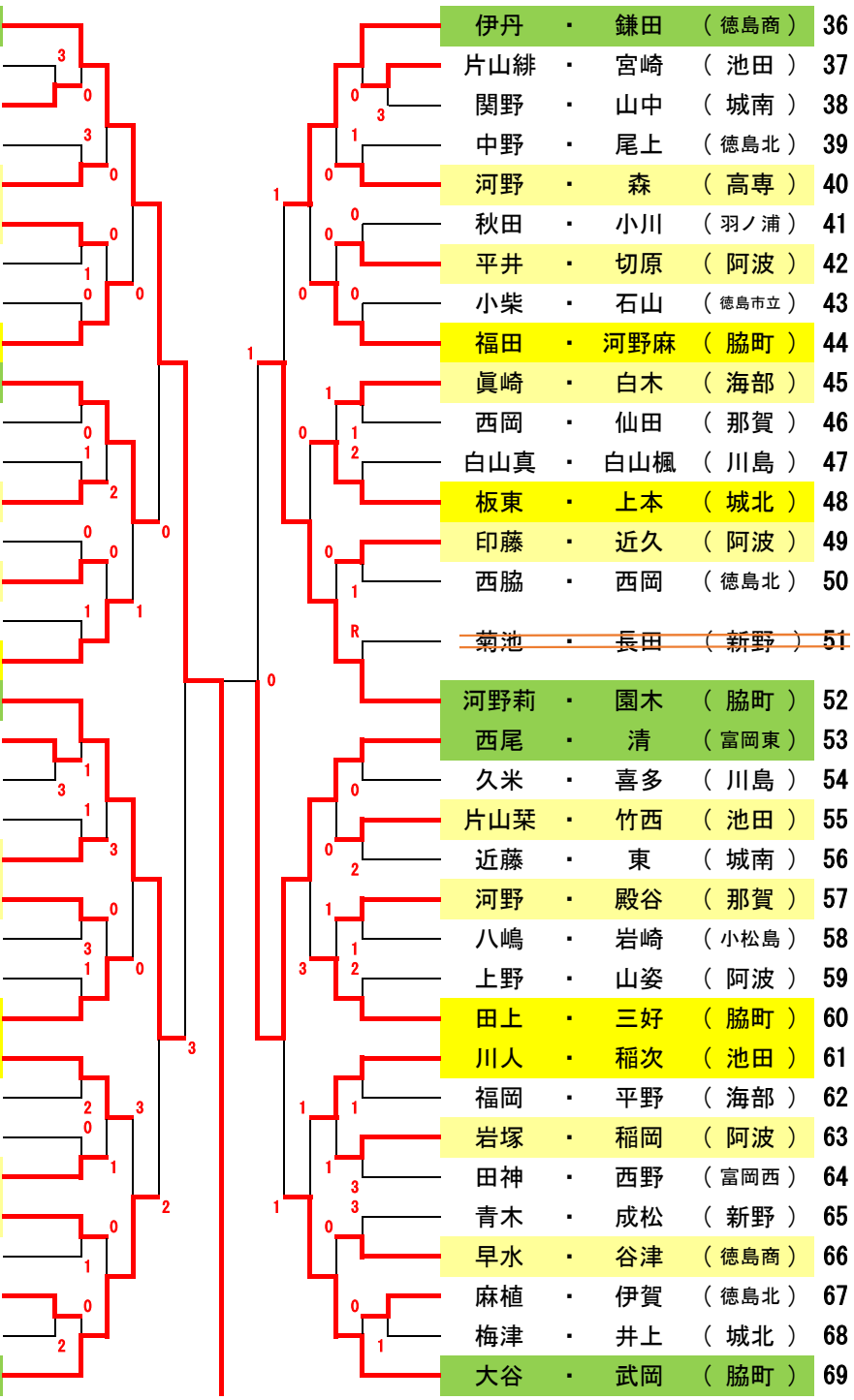

絵内・新開ペア（脇町）