令　和　４　年　度　徳　島　県　ソ　フ　ト　テ　ニ　ス　祭　（　女　子　個　人　戦　）

令和　4年11月　3日（木）
於　大神子病院しあわせの里テニスセンター

※例えば「3－④」とは，3コートの4試合目を表す

1　松田悠那　・　源　愛恵

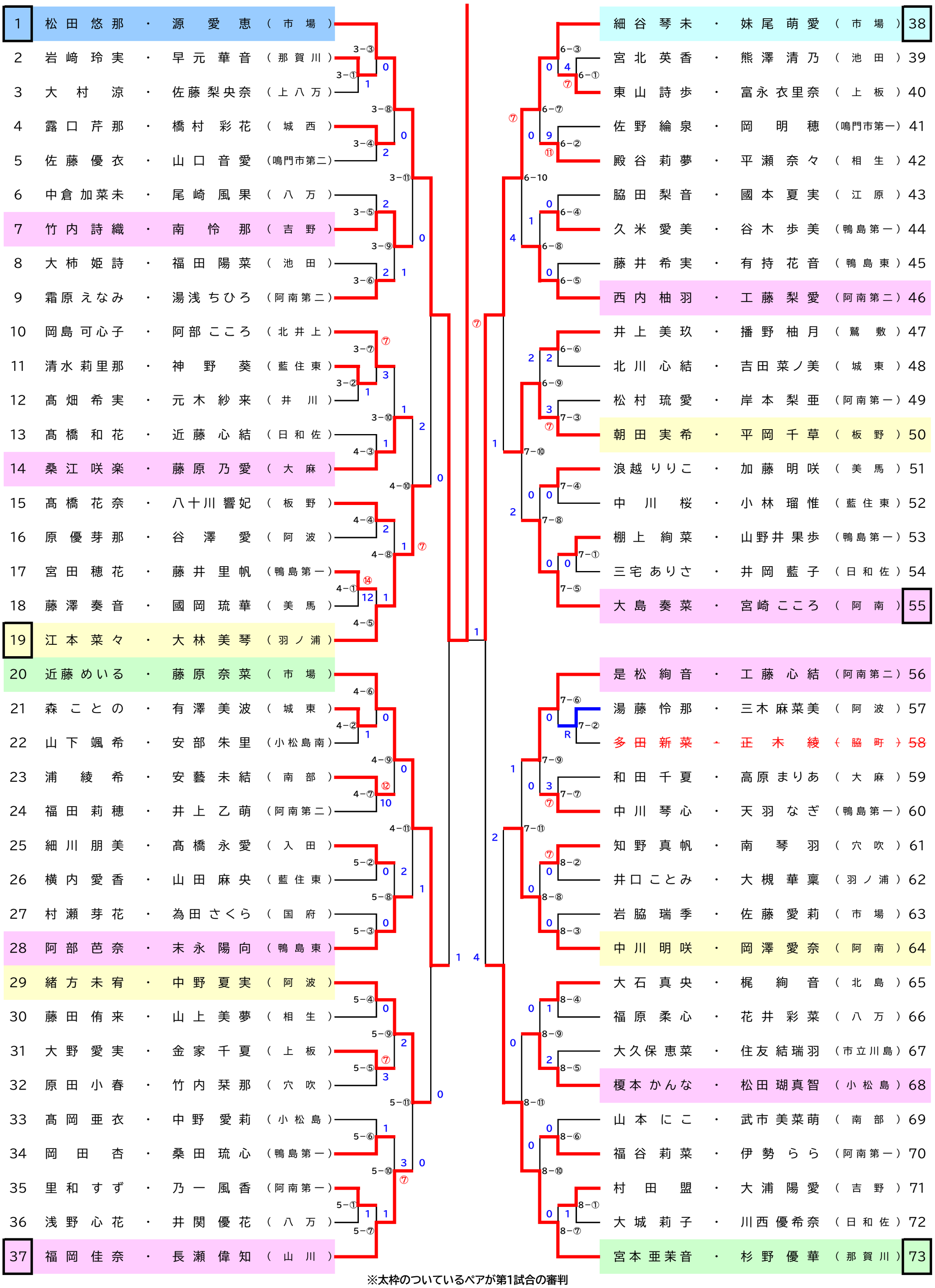

※太枠のついているペアが第1試合の審判