平成20年度徳島県中学総体

（剣道）

2008年7月21日/鳴門ソイジョイ武道館

【男子】

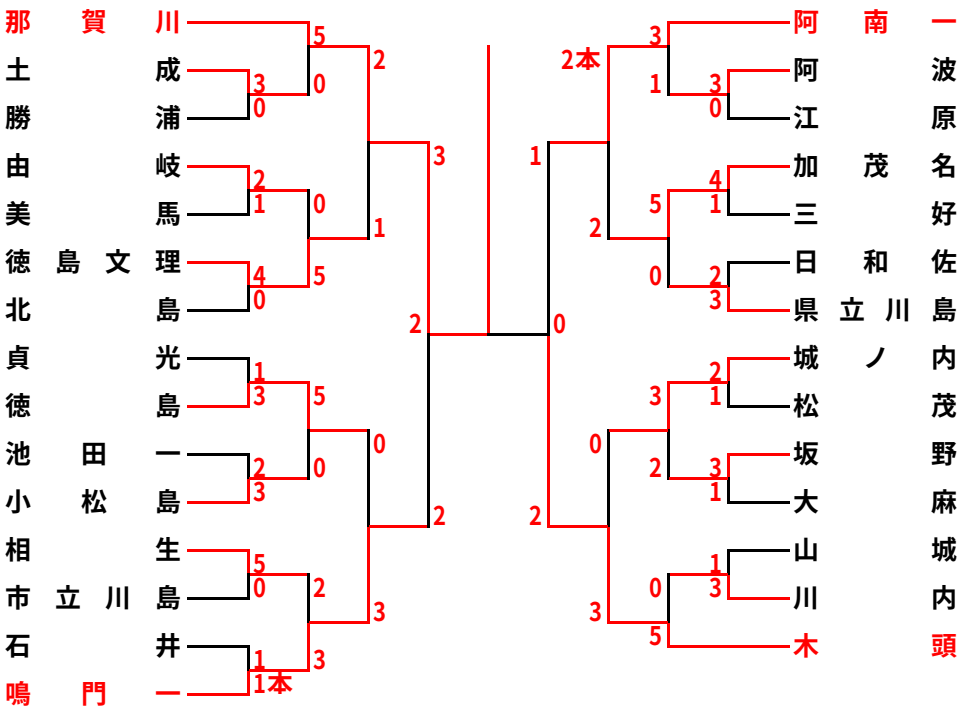

男子決勝	先鋒	次鋒	中堅	副将	大将	勝敗
那賀川	蘆田	井上	廣井	谷口	井上	2/2
	メ	メ	―	―	―	
木頭			―	―	―	0/0
	久保	谷澤	小藪	関口	小野	

準決勝	先鋒	次鋒	中堅	副将	大将	勝敗
阿南一	土井	湯浅	賀上	西岡	住友	1/2
	メメ	―		―		
木頭	メ	―	ドメ	―	メ	2/4
	久保	谷澤	小藪	関口	小野	

準決勝	先鋒	次鋒	中堅	副将	大将	勝敗
那賀川	蘆田	井上	廣井	谷口	井上	3/4
	メメ	メ			メ	
鳴門一	メ		メメ	メ		2/4
	平野	黒木	宮浦	竹内	斉田	

【女子】

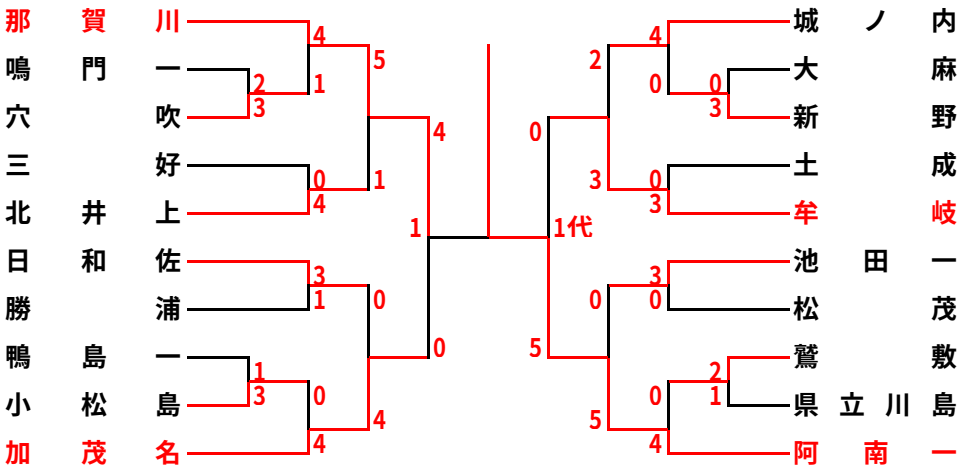

女子決勝	先鋒	次鋒	中堅	副将	大将	代表	勝敗
那賀川	西	湯浅	長谷川	那佐	岡内	西	1/1
	メ	―	―	―			
阿南一		―	―	―	メ	メ	1/1
	佐藤	小川	松浦	藤本	工藤	工藤	