平成21年度徳島県中学総合体育大会

（剣道）

2009年7月18日/鳴門ソイジョイ武道館

【男子】

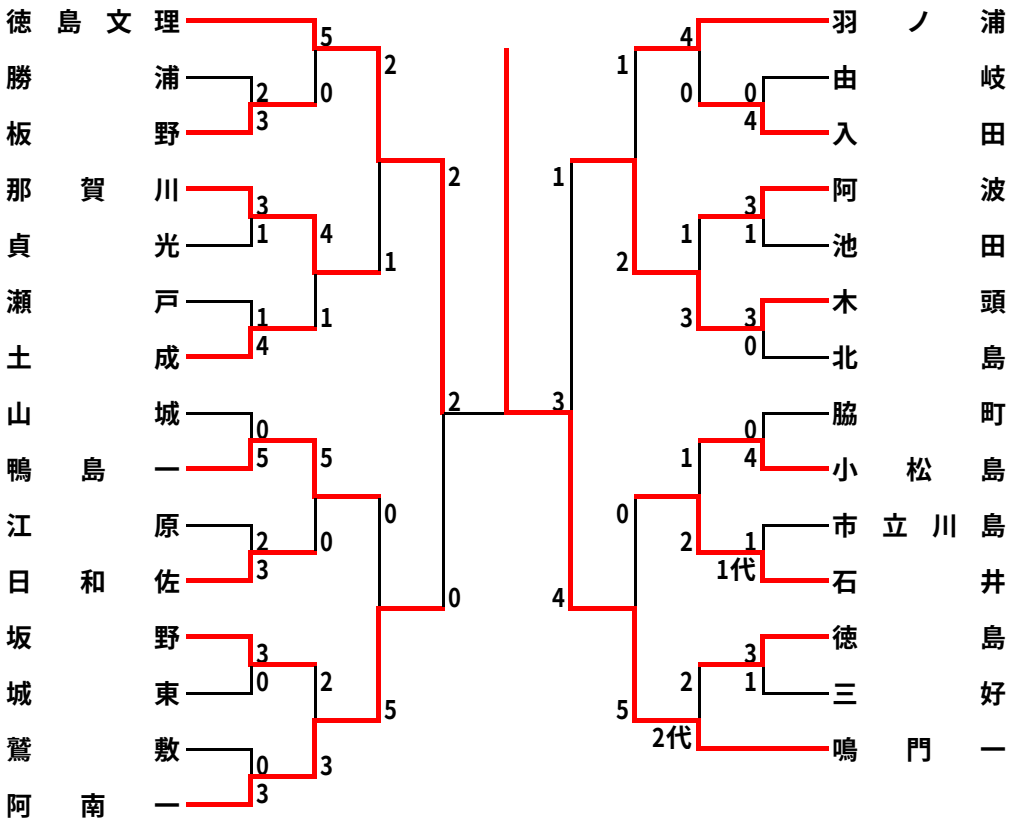
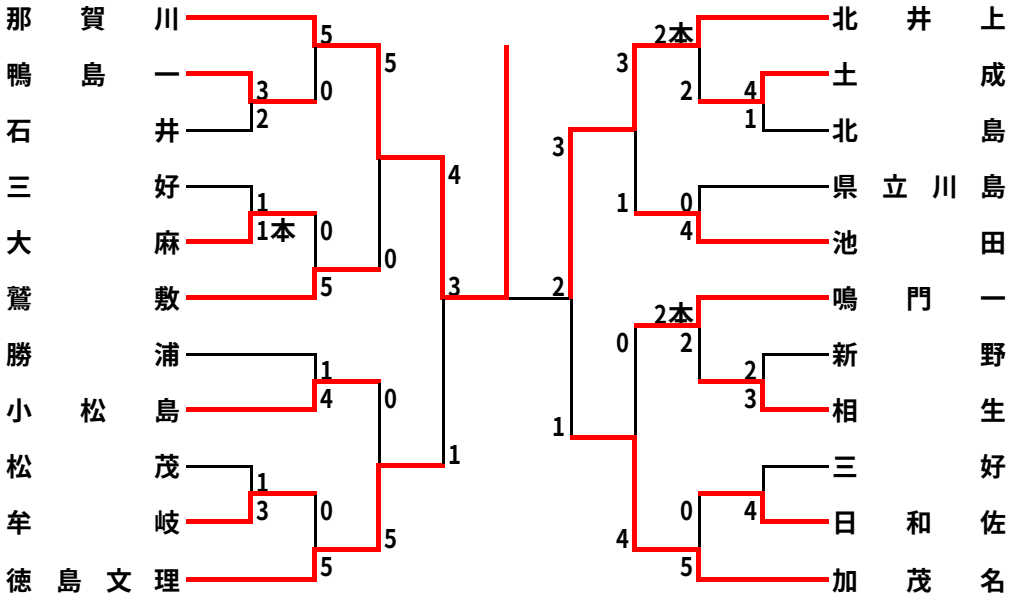
【女子】