平成22年度徳島市中学校総合体育大会
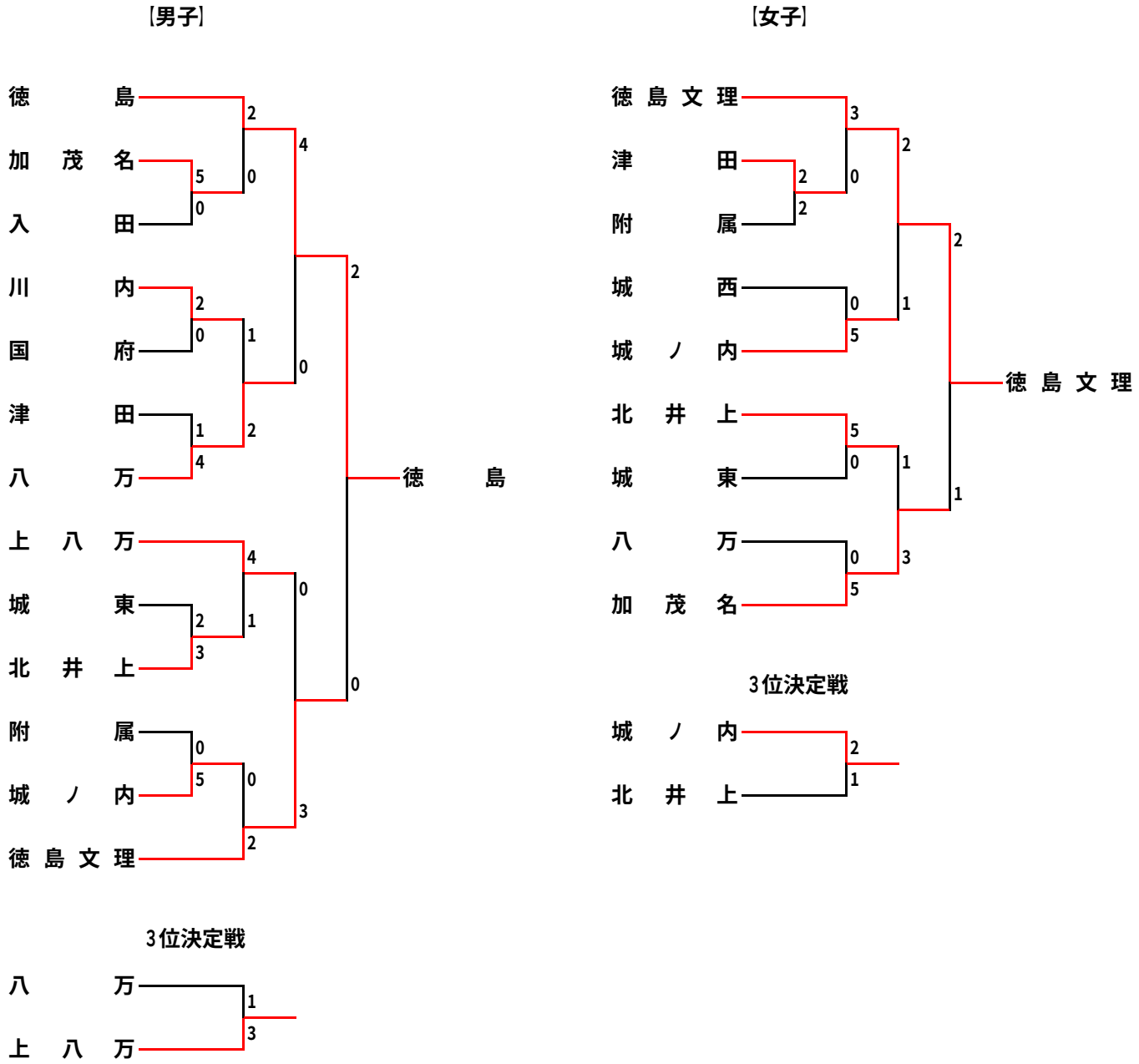
2010年6月27日/徳島文理中学校体育館