平成26年度 徳島県高等学校総合体育大会　剣道競技団体戦

女子の部

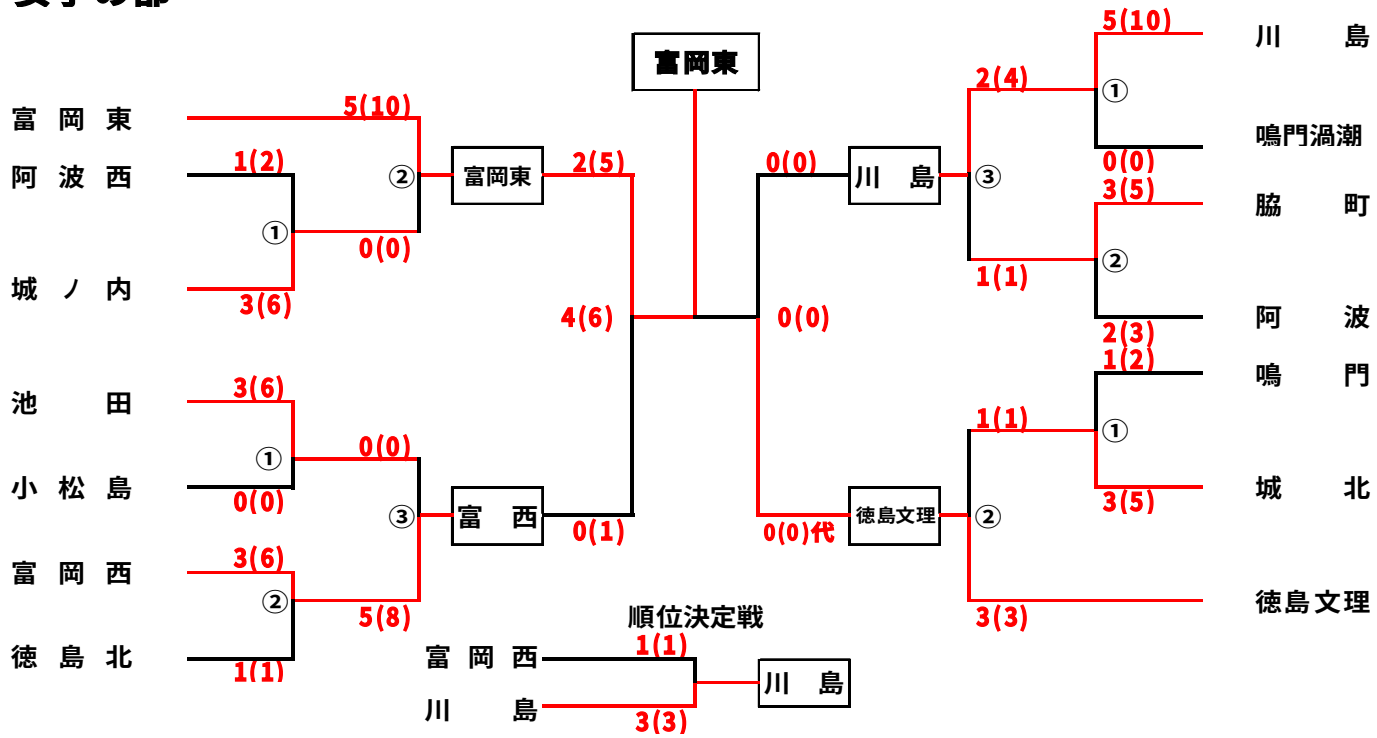
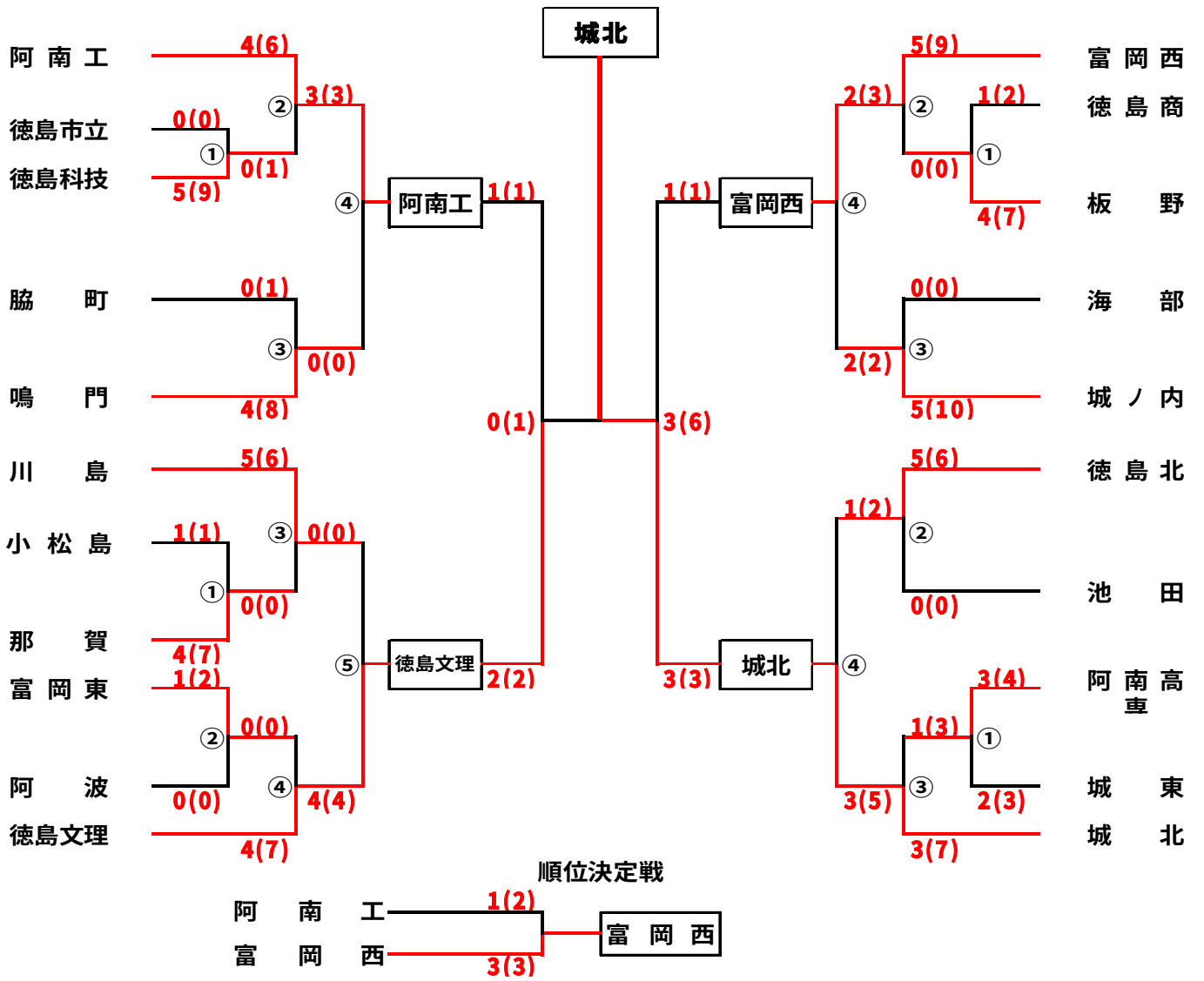
男子の部