男子の部

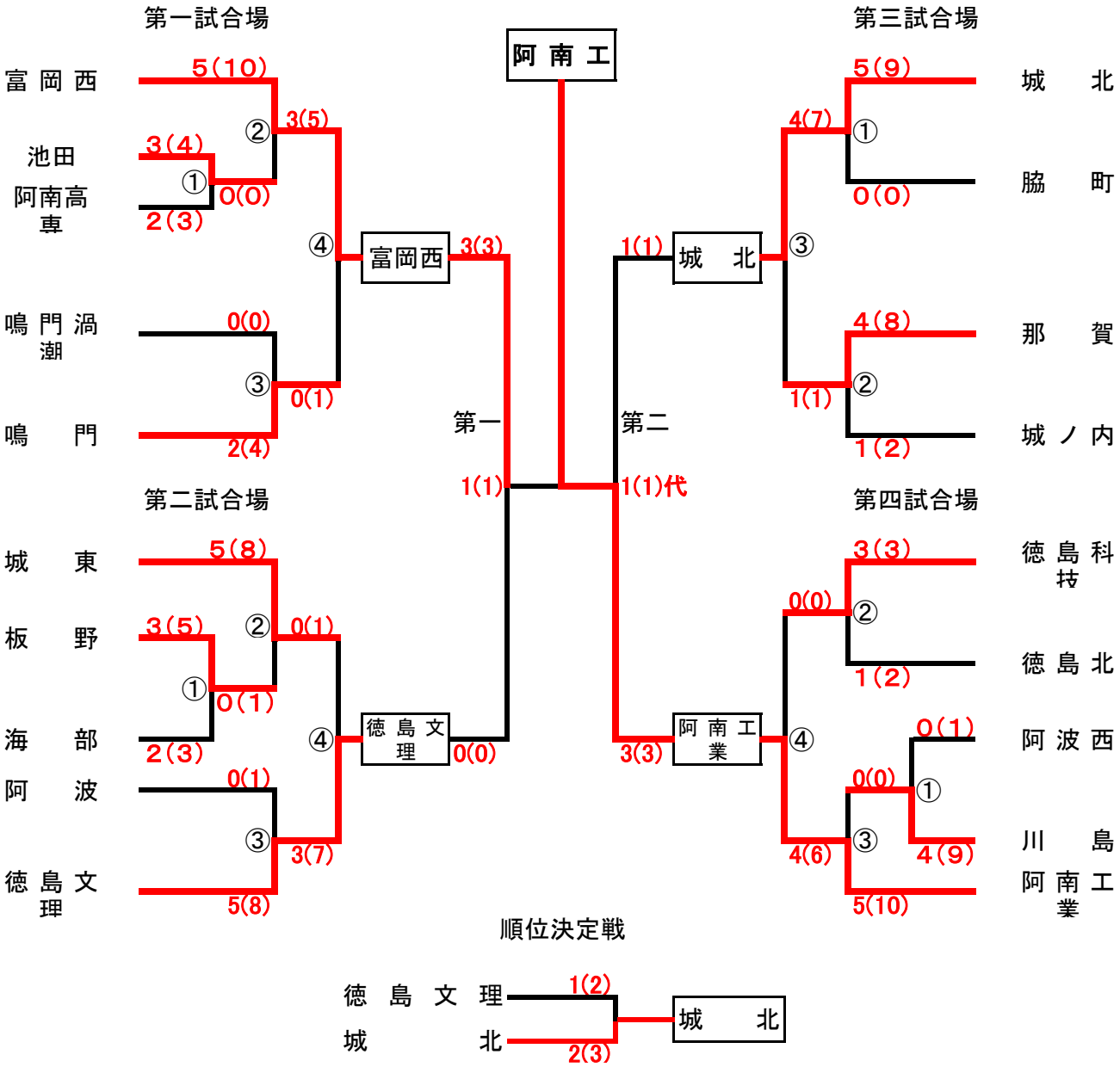
第一試合場
富岡西
5(10)
池田
3(4)
阿南高専
2(3)
0(0)
3(5)
鳴門渦潮
0(0)
鳴門
2(4)
0(1)
富岡西
3(3)
第二試合場
城東
5(8)
板野
3(5)
海部
2(3)
0(1)
0(1)
阿波
0(1)
徳島文理
5(8)
3(7)
徳島文理
0(0)
第一
1(1)
阿南工
第二
1(1)代
3(3)
第三試合場
城北
5(9)
脇町
0(0)
4(7)
1(1)
城北
那賀
4(8)
城ノ内
1(2)
1(1)
第四試合場
徳島科技
3(3)
徳島北
1(2)
0(0)
阿波西
0(1)
川島
4(9)
阿南工業
5(10)
0(0)
4(6)
阿南工業
順位決定戦
徳島文理
1(2)
城北
2(3)
城北