男子　5将　(17名)

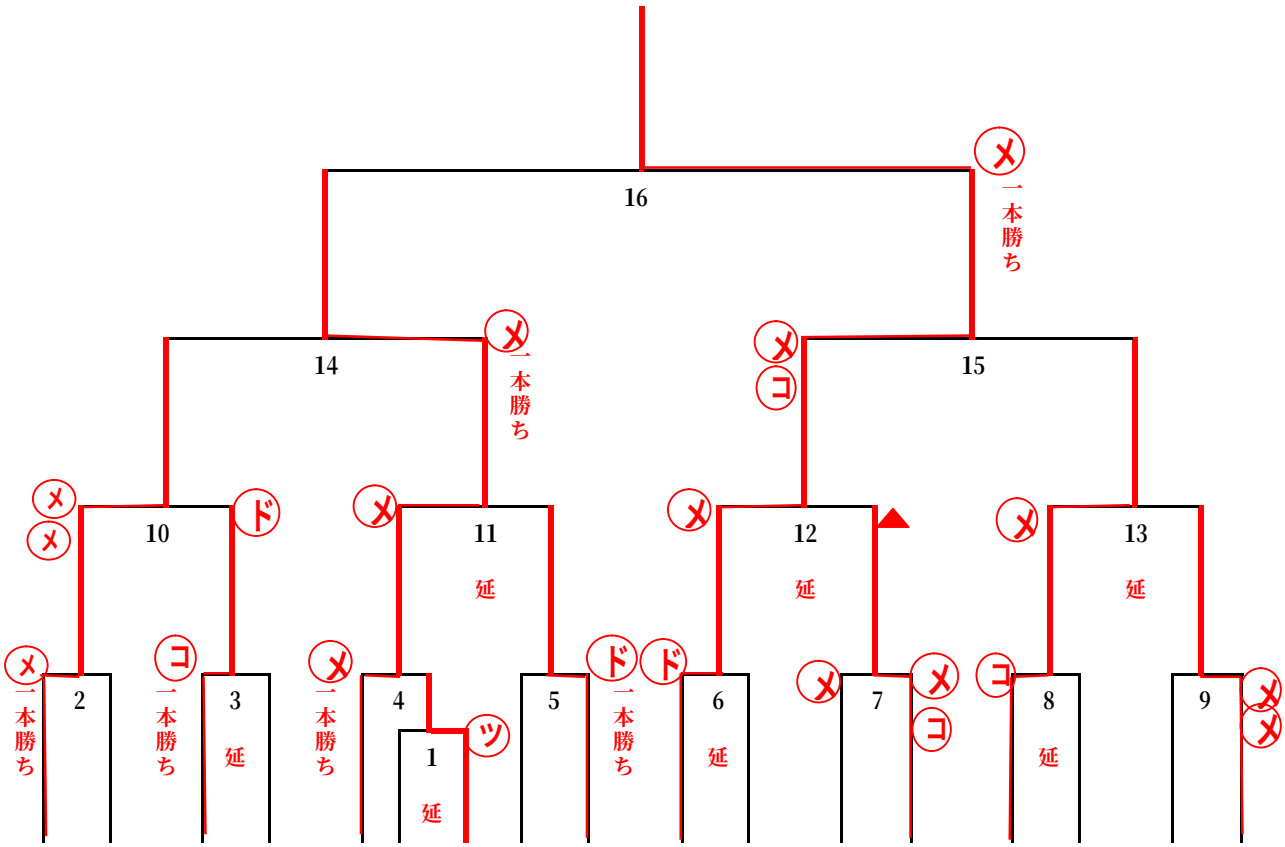

片山将志	田村敢太	秋山雄治	坂東亮佑	玉井翔	古川秀也	古賀雅治	伊勢忠浩	白木健一郎	白木恒二郎	猪野翔太	舛田浩一	住友直城	近藤徹	善家純一	大原海矢	淀谷瑞木
（刑務所支部）	（丹生谷支部）	（刑務所支部）	（刑務所支部）	（刑務所支部）	（徳島支部）	（鳴教大院）	（刑務所支部）	（名西支部）	（名西支部）	（刑務所支部）	（丹生谷支部）	（刑務所支部）	（刑務所支部）	（刑務所支部）	（刑務所支部）	（徳島支部）